## ՇՐՋԱՆԱԿ ՇՄ - 2

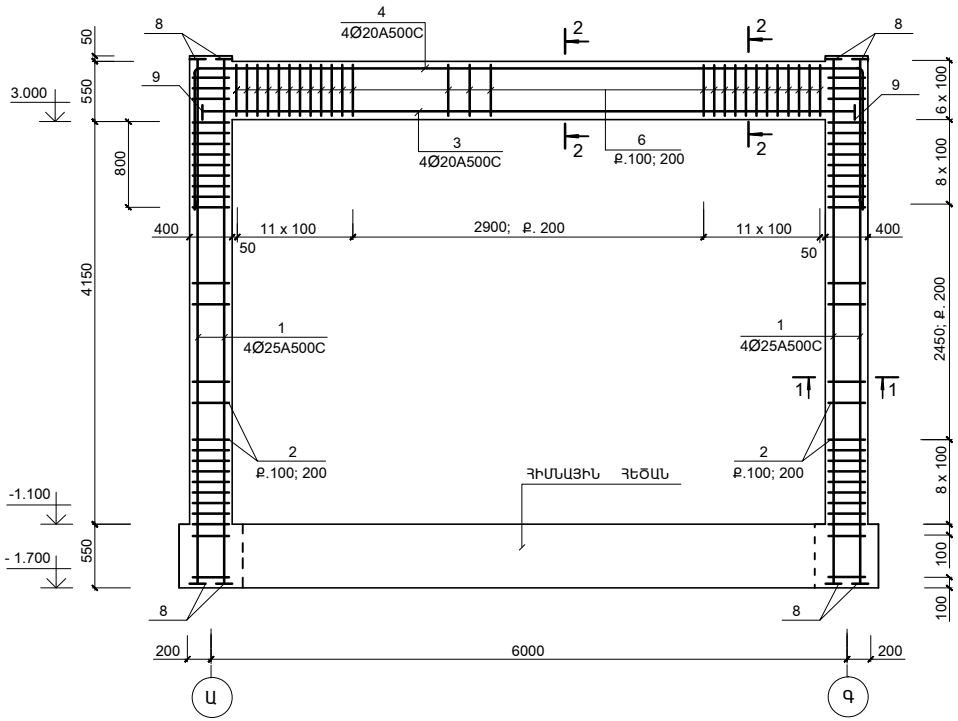


## ՄԱՍՆԱԳԻՐ

| ԴԻՐՔ | ՆՇԱՆԱԿՈՒՄԸ | ԱՆՎԱՆՈՒՄԸ | | ՔԱՆ. | ՔԱՇԸ ՄԻԱՎՈՐԻ ԿԳ. | ԾԱՆՈԹ. ԸՆԴ. ԿԳ. |
|---|---|---|---|---|---|---|
| | ՄԻԱՁՈՒՅԼ Ե.Բ ԷԼ_ԵՐ | | | | | |
| | | ՇՐՋԱՆԱԿ ՇՄ - 2 | | | | |
| | | ԿԱՆԳՆԱԿՆԵՐ | | | | |
| 1 | ГОСТ Р 52544-2006 | Ø25 A500C | L = 5250 | 8 | 20.2 | 161.6 |
| 2 | -"- | Ø8 A-I | L = 1600 | 80 | 0.64 | 51.2 |
| | | ՊԱՐԶՈՒՆԱԿՆԵՐ | | | | |
| 3 | -"- | Ø20A500C | L = 6350 | 4 | 15.68 | 62.7 |
| 4 | -"- | Ø20A500C | L = 8950 | 4 | 22.1 | 88.4 |
| 6 | -"- | Ø8 A-I | L = 1670 | 78 | 0.67 | 52.3 |
| 9 | ГОСТ 19903-76 | -16x100 | L = 100 | 8 | 1.26 | 10.1 |
| 8 | ГОСТ 19903-76 | -18x100 | L = 100 | 16 | 1.41 | 22.6 |
| | | ՆՅՈՒԹԸ՝ ԲԵՏՈՆ B25 | | | | |
| | | ԿԱՆԳՆԱԿՆԵՐ / ՊԱՐԶՈՒՆԱԿՆԵՐ | | | | 1.6/1.3 ($մ^3$) |

## 1 - 1

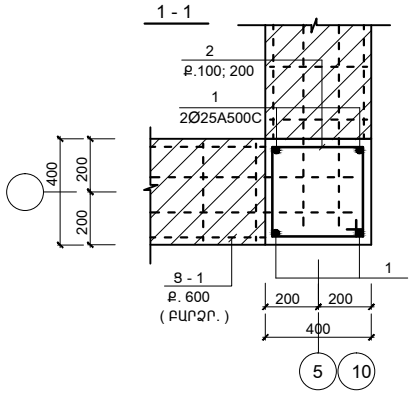


## 2 - 2

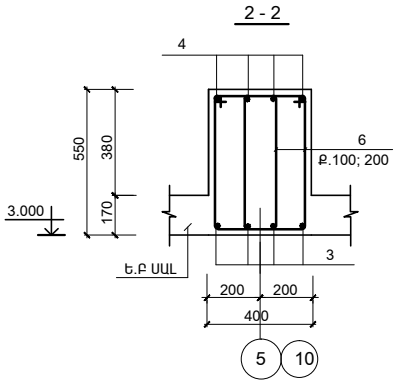


## ՄԵՏԱՂԻ ԾԱԽՍԻ ԱՄՓՈՓԱԳԻՐԸ ՄԵԿ ԷԼ-ՏԻ ՀԱՄԱՐ ; ԿԳ

| ԷԼ - ՏԻ ՄԱԿՆԻՇԸ | | ԱՄՐԱՆԱՅԻՆ ՏԱՐՐԵՐ | | | | | | ԸՆԴ. ԾԱԽՍԸ |
|---|---|---|---|---|---|---|---|---|
| | | ԱՄՐԱՆԻ ԴԱՍԸ | | | | | | |
| | | A-I | | | A500C | | | |
| | | ГОСТ Р 52544-2006 | | | | | | |
| | | Ø8 | | ԸՆԴ. | Ø20 | Ø25 | ԸՆԴ. | |
| ՇՄ - 2 | ԿԱՆԳՆԱԿՆԵՐ | 51.2 | | 51.2 | -- | 161.6 | 161.6 | 212.8 |
| | ՊԱՐԶՈՒՆԱԿՆԵՐ | 52.3 | | 52.3 | 151.1 | -- | 151.1 | 203.4 |

## ՏԱՐՐԵՐԻ ՄԱՍՆԱՅՈՒՑԱԿ

| ԴԻՐՔ | ԷՍՔԻԶ |
|---|---|
| 2 | 450; 350; 450; 350 |
| 6 | 335; 500; 600; 235 |
| 4 | 6350; 1300; 1300 |

## ԴԻՐՔ " 8 ";" 9 "

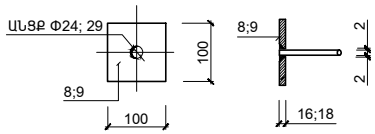


1. ՇՐՋԱՆԱԿՆԵՐԻ ԱՄՐԱՆԱՎՈՐՈՒՄԸ ԿԱՏԱՐԵԼ ՊԱՏԵՐԻ ԱՄՐԱՆԱՎՈՐՄԱՆ ՀԵՏ ՀԱՄԱՏԵՂ

| | | | | | | | |
|---|---|---|---|---|---|---|---|
| ՇՐԱԳՐԻ ԱՌԱՋԱԴՐԱՆՔ՝ TAT-04 | | | | ԴԱՇՏԱՔԱՐԻ ՄԱՆԿԱՊԱՐՏԵԶԻ ԿԱՌՈՒՑՈՒՄ | | | |
| | | | | ԿՈՆՍՏՐՈՒԿՏՈՐԱԿԱՆ ՄԱՍ | ՓՈՒԼ | ԹԵՐԹ | ԹԵՐԹԵՐ |
| | | | | | ԱՆ | ԵԿ-17 | 34 |
| ՆԱԽԱԳԾ. | ԱՂԱՋԱՆՅԱՆ Լ. | | | ՇՐՋԱՆԱԿ ՇՄ - 2 | INTER energia | ՌՆՏԵՐ էներգիա ՍՊԸ | |
| ՊԱՇՏՈՆ | ԱՋԳԱԼՈՒՆ | ՍՏՈՐԱԳՐ. | | | | | |